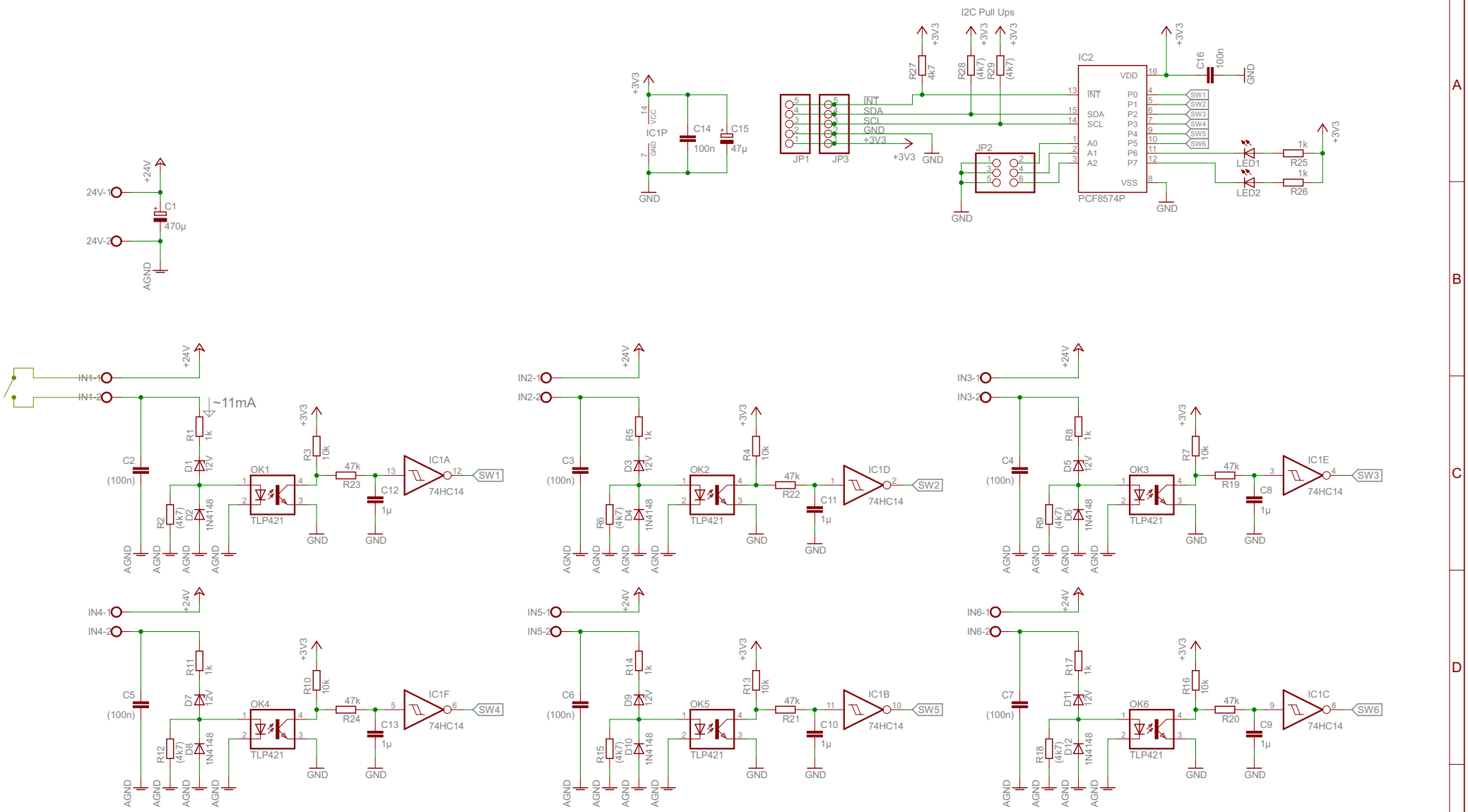

Max S.	
opto	
24.01.2016 11:21:40	
Sheet: 1/1	